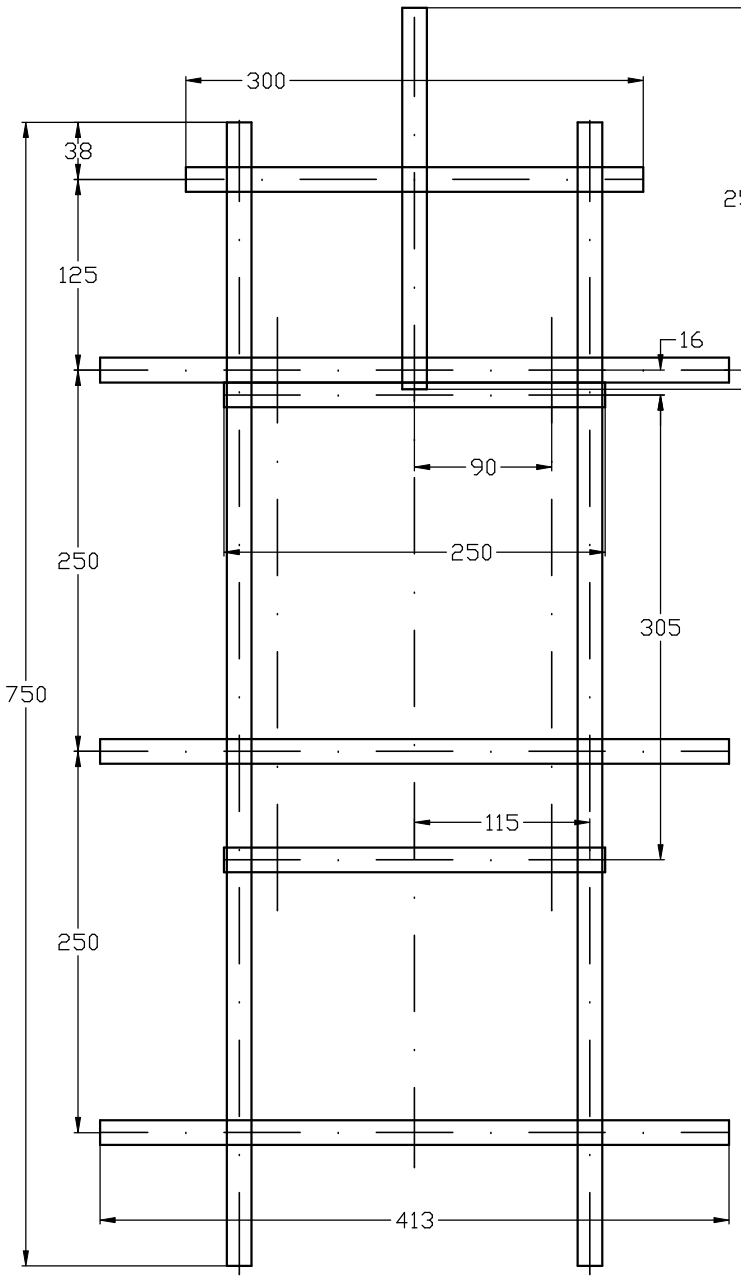

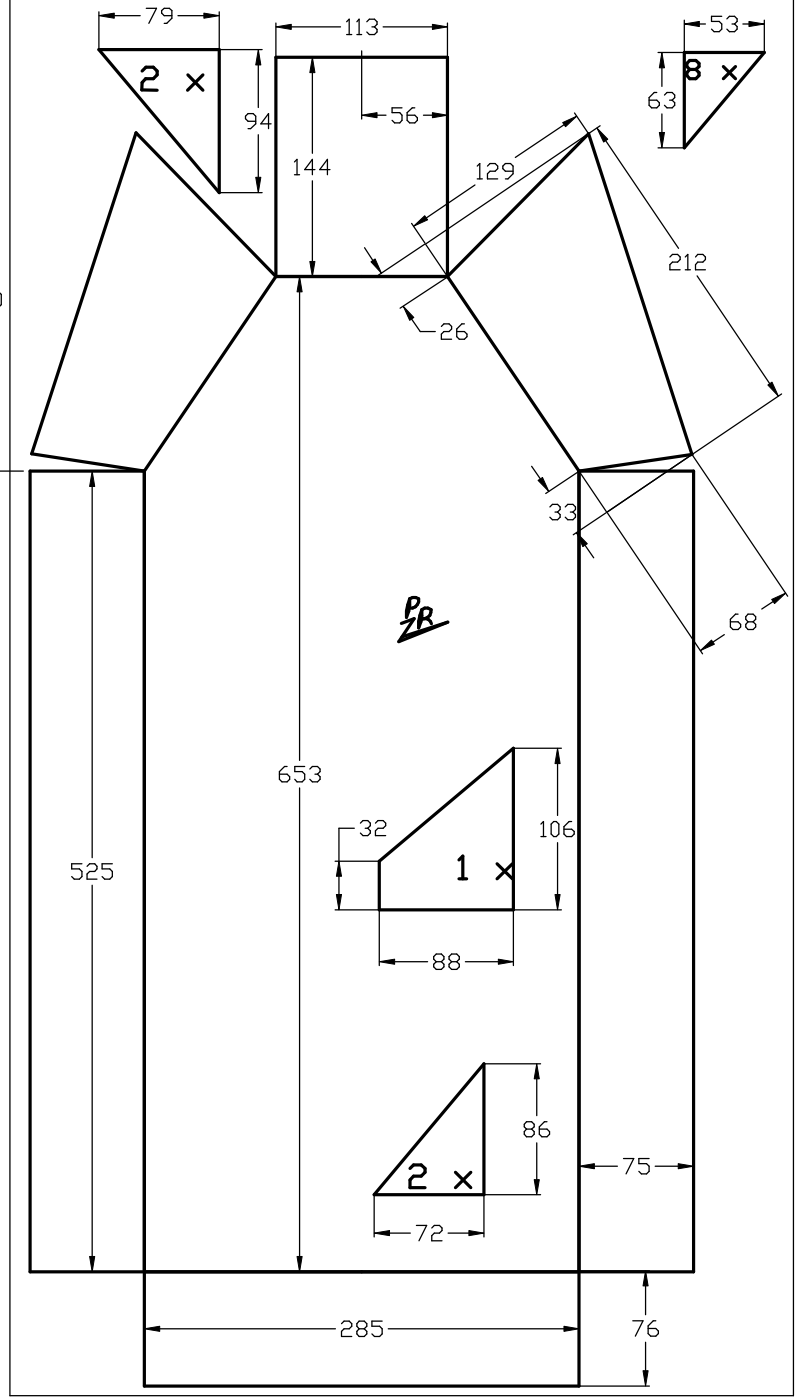

Reproduction & diffusion interdite. Reproduction & diffusion forbidden. www.aeroglisseur.com 28/04/2002 rev.1 sh. 2/9

(c) Pierre ROUZEAU 2003. Modèle aéroglisseur. Diffusion 'tel que', à titre gracieux pour une utilisation personnelle uniquement. L'auteur ne peut être tenu pour responsable de quoi que ce soit. Hovercraft model, Supplied freely 'as is' for personal use only. Author cannot be liable for anything.